Connect Solo Justerbart Feste 70-90mm

Produktnummer: 1052

Justerbart direktefeste til montering av Solo lydabsorberende plater.

Justerbart feste til Solo lydabsorberende takflåter.

Høyde justeres fra 70 til 90 mm. For større avstander til tak brukes connect wireoppheng, se alternative produkter.

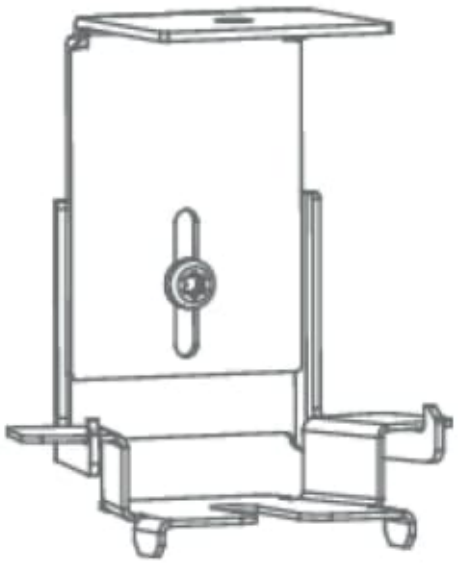

Produktspesifikasjoner

Leveringstid	7-10 dager
Høyde	90 mm
Materiale	Aluminium



Les mer om produktet her:
https://www.akustikkpartner.no/product?number=1052